縦型/横型兼用ロータリテーブル（手動式） HV series

◆テーブルに取り付け円弧切削加工、ボーリング座ぐり等に最適で、縦型・横型兼用です
◆オプション（別売）の割出プレートを使用すれば、割出作業も可能です

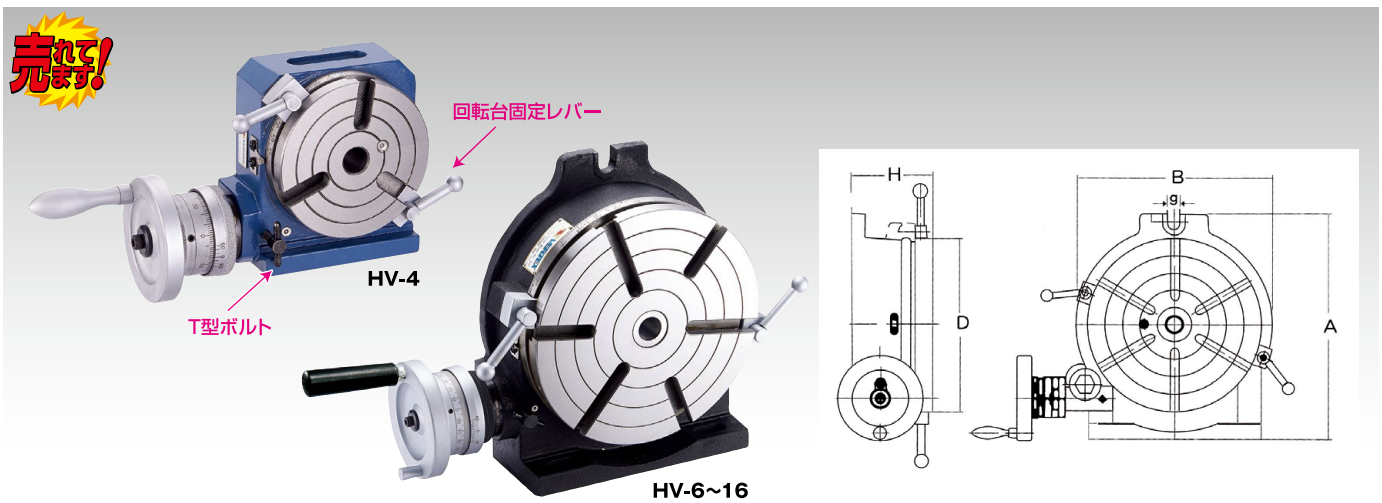

※オプションはP.004～P.005を参照ください

テーブル回転

●ウォームギア比:1:90
●ハンドル1回転あたりの回転角度:4°
●本尺の目盛:1分
●副尺目盛:20秒（HV-4/6）、10秒（HV-8/10/12/14/16）

精度検査規格

●テーブル面のベースに対する平行度:±0.02mm/100mm
●テーブル面の平面度:±0.015mm/100mm
●テーブル面の振れ精度:0.020mm
●センタホールの端面での振れ精度:0.020mm
●割出精度（累積最大）:
1分20秒以内（HV-4/6/8）、45秒以内（HV-10/12/14/16）

（単位:mm）

型式	テーブルサイズ 直径 D	テーブルサイズ 全高 H	ベースサイズ 全長 A	ベースサイズ 全幅 B	テーブル T溝幅	テーブル T溝タイプ	ボルトスロット g	許容積載質量 横置き (kg)	許容積載質量 縦置き (kg)	センタホール	質量 (kg)	価格 (税抜)
HV-4	110	72	138	118	11	⊕		35	18	MT-2	7.0	58,000円
HV-6	150	80	205	163	11	⊕	17	40	20	MT-2	12.1	55,000円
HV-8	205	102	265	219	14	⊕	17	80	40	MT-3	24.7	83,000円
HV-10	254	109	321	276	14	⊗	17	90	50	MT-3	35.5	173,000円
HV-12	305	125	388	330	16	⊗	18	120	60	MT-4	58.7	230,000円
HV-14	353	125	445	389	16	⊗	18	130	70	MT-4	76.6	311,000円
HV-16	406	130	503	435	16	⊗	18	140	70	MT-4	106.4	368,000円

縦型/横型兼用ロータリテーブル（手動式） HVD series

◆テーブルに取り付け円弧切削加工、ボーリング座ぐり等に最適で、縦型・横型兼用です
◆オプション（別売）の割出プレートを使用すれば、割出作業も可能です
◆15°割出機能付（24分割）

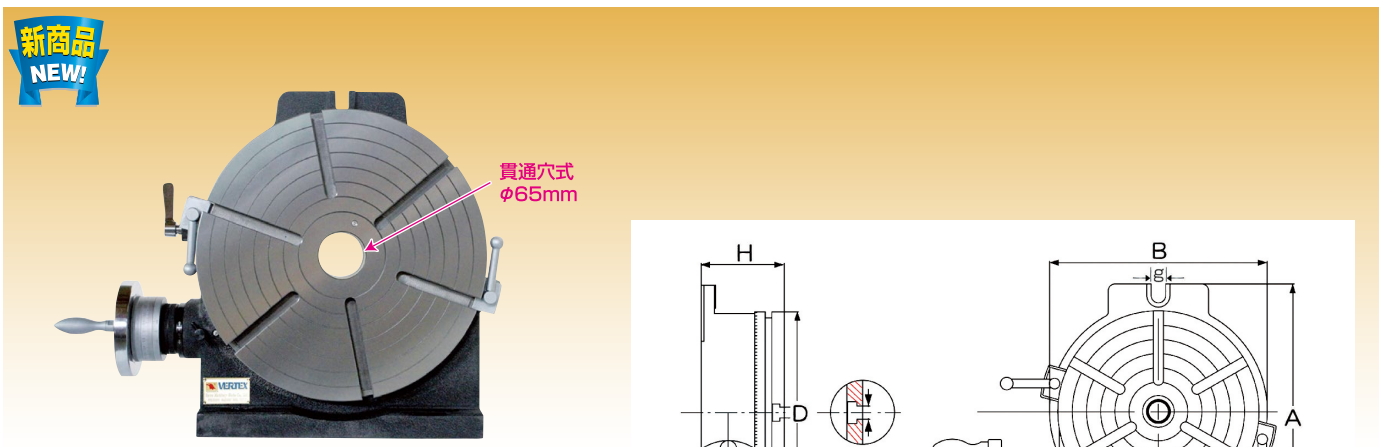

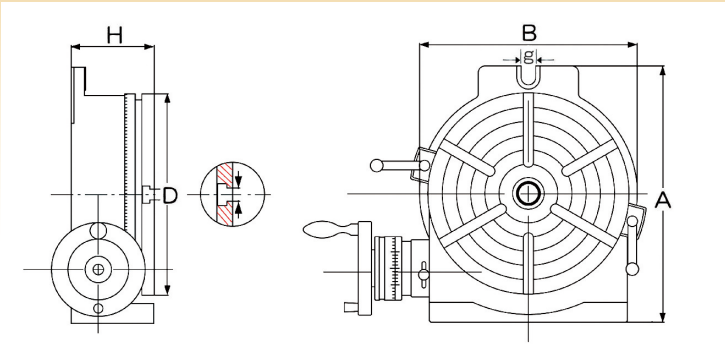

※オプションはP.004～P.005を参照ください

テーブル回転

●ウォームギア比:1:90
●ハンドル1回転あたりの回転角度:4°
●本尺の目盛:1分
●副尺目盛:10秒

精度検査規格

●テーブル面のベースに対する平行度:±0.02mm/100mm
●テーブル面の平面度:±0.015mm/100mm
●テーブル面の振れ精度:0.020mm
●センタホールの端面での振れ精度:0.020mm
●割出精度（累積最大）:1分30秒以内

※メーカー（台湾）在庫品です

（単位:mm）

型式	テーブルサイズ 直径 D	テーブルサイズ 全高 H	ベースサイズ 全長 A	ベースサイズ 全幅 B	テーブル T溝幅	テーブル T溝タイプ	ボルトスロット g	許容積載質量 横置き (kg)	許容積載質量 縦置き (kg)	センタホール	質量 (kg)	価格 (税抜)
HVD-400	406	130	500	435	16	⊗	18	140	70	65	122	403,000円